３年生以下
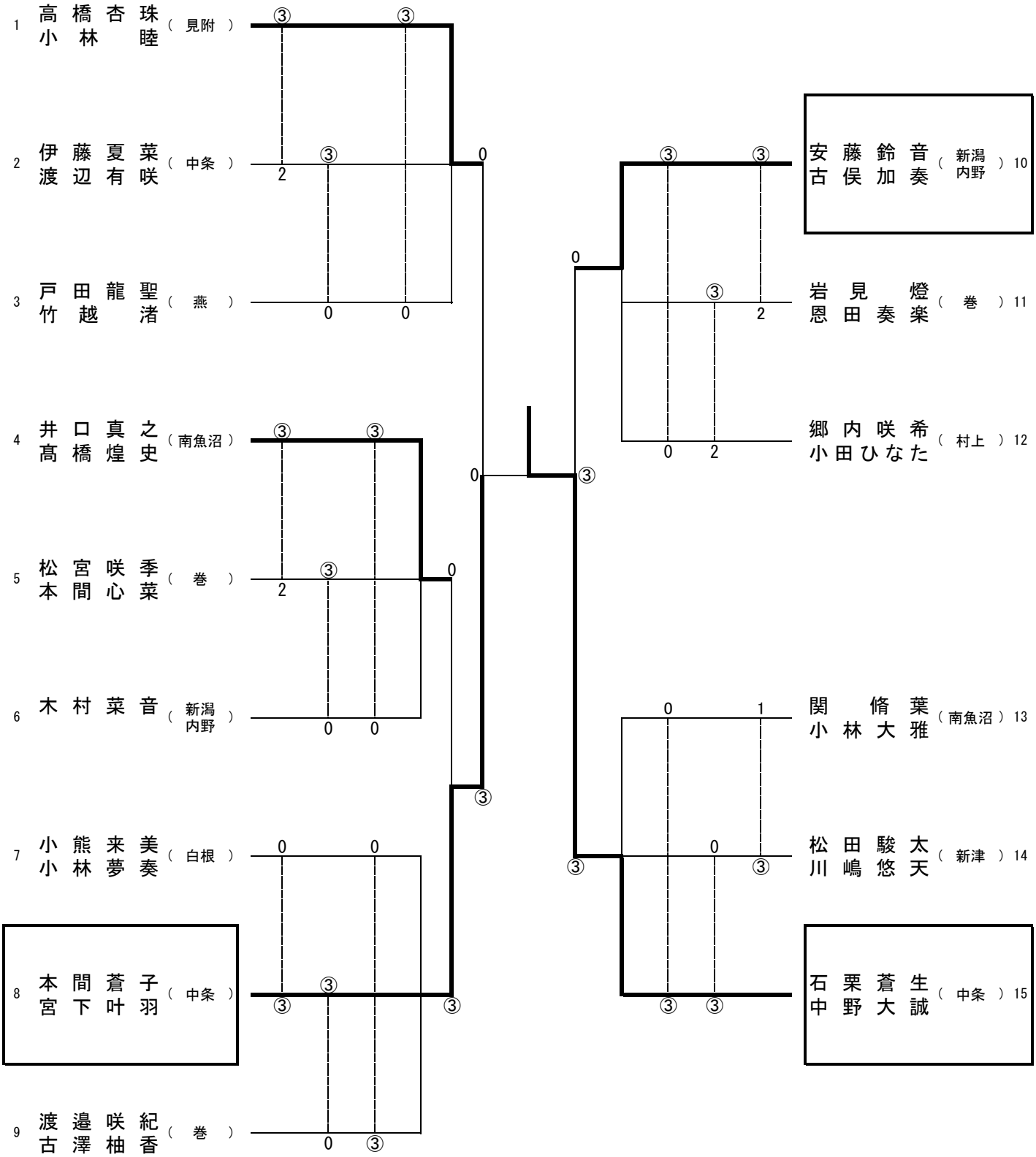
2020/10/3
クラス別大会