４年生以下女子

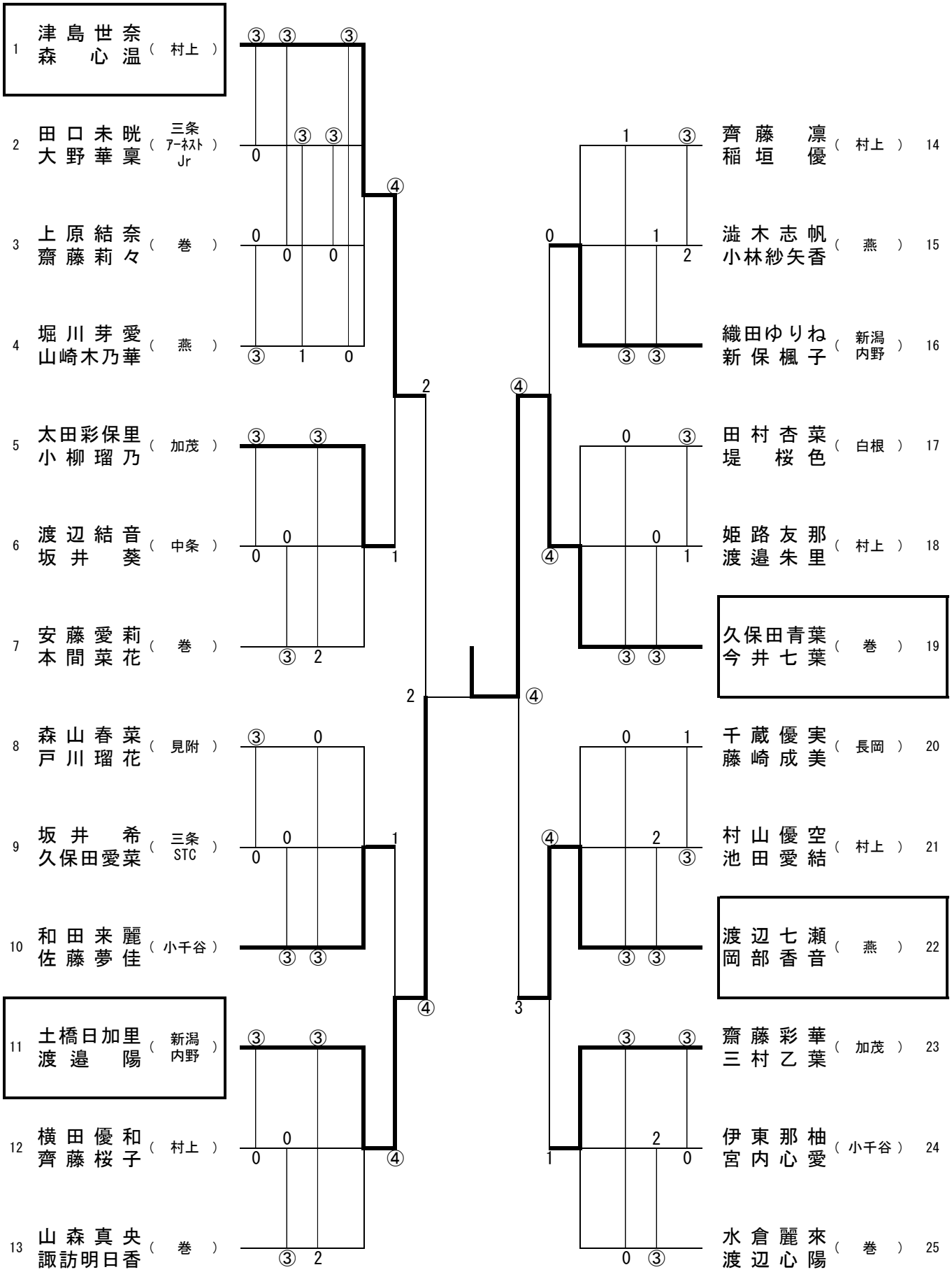
1 津島世奈 森心温 （村上）
2 田口未晄 大野華稟 （三条 ｱｰﾈｽﾄ Jr）
3 上原結奈 齋藤莉々 （巻）
4 堀川芽愛 山崎木乃華 （燕）
5 太田彩保里 小柳瑠乃 （加茂）
6 渡辺結音 坂井葵 （中条）
7 安藤愛莉 本間菜花 （巻）
8 森山春菜 戸川瑠花 （見附）
9 坂井希 久保田愛菜 （三条 STC）
10 和田来麗 佐藤夢佳 （小千谷）
11 土橋日加里 渡邉陽 （新潟 内野）
12 横田優和 齊藤桜子 （村上）
13 山森真央 諏訪明日香 （巻）
14 齊藤凛 稲垣優 （村上）
15 澁木志帆 小林紗矢香 （燕）
16 織田ゆりね 新保楓子 （新潟 内野）
17 田村杏菜 堤桜色 （白根）
18 姫路友那 渡邉朱里 （村上）
19 久保田青葉 今井七葉 （巻）
20 千蔵優実 藤崎成美 （長岡）
21 村山優空 池田愛結 （村上）
22 渡辺七瀬 岡部香音 （燕）
23 齋藤彩華 三村乙葉 （加茂）
24 伊東那柚 宮内心愛 （小千谷）
25 水倉麗來 渡辺心陽 （巻）