６年生男子

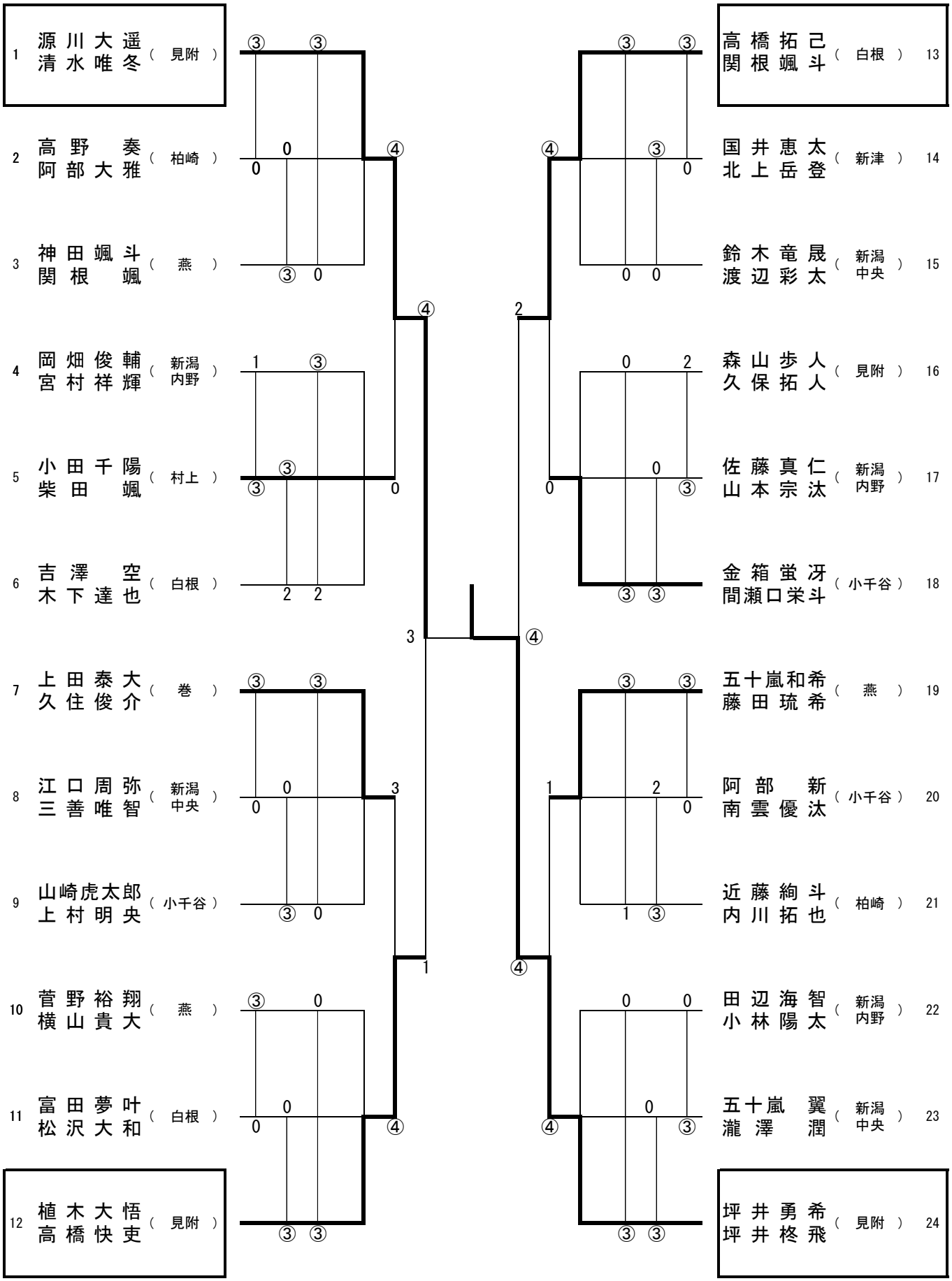
1 源川大遥 清水唯冬 （見附）
2 高野 奏 阿部大雅 （柏崎）
3 神田颯斗 関根 颯 （燕）
4 岡畑俊輔 宮村祥輝 （新潟内野）
5 小田千陽 柴田 颯 （村上）
6 吉澤 空 木下達也 （白根）
7 上田泰大 久住俊介 （巻）
8 江口周弥 三善唯智 （新潟中央）
9 山崎虎太郎 上村明央 （小千谷）
10 菅野裕翔 横山貴大 （燕）
11 富田夢叶 松沢大和 （白根）
12 植木大悟 高橋快吏 （見附）
13 高橋拓己 関根颯斗 （白根）
14 国井恵太 北上岳登 （新津）
15 鈴木竜晟 渡辺彩太 （新潟中央）
16 森山歩人 久保拓人 （見附）
17 佐藤真仁 山本宗汰 （新潟内野）
18 金箱蛍冴 間瀬口栄斗 （小千谷）
19 五十嵐和希 藤田琉希 （燕）
20 阿部 新 南雲優汰 （小千谷）
21 近藤絢斗 内川拓也 （柏崎）
22 田辺海智 小林陽太 （新潟内野）
23 五十嵐 翼 瀧澤 潤 （新潟中央）
24 坪井勇希 坪井柊飛 （見附）