４年生以下男子の部

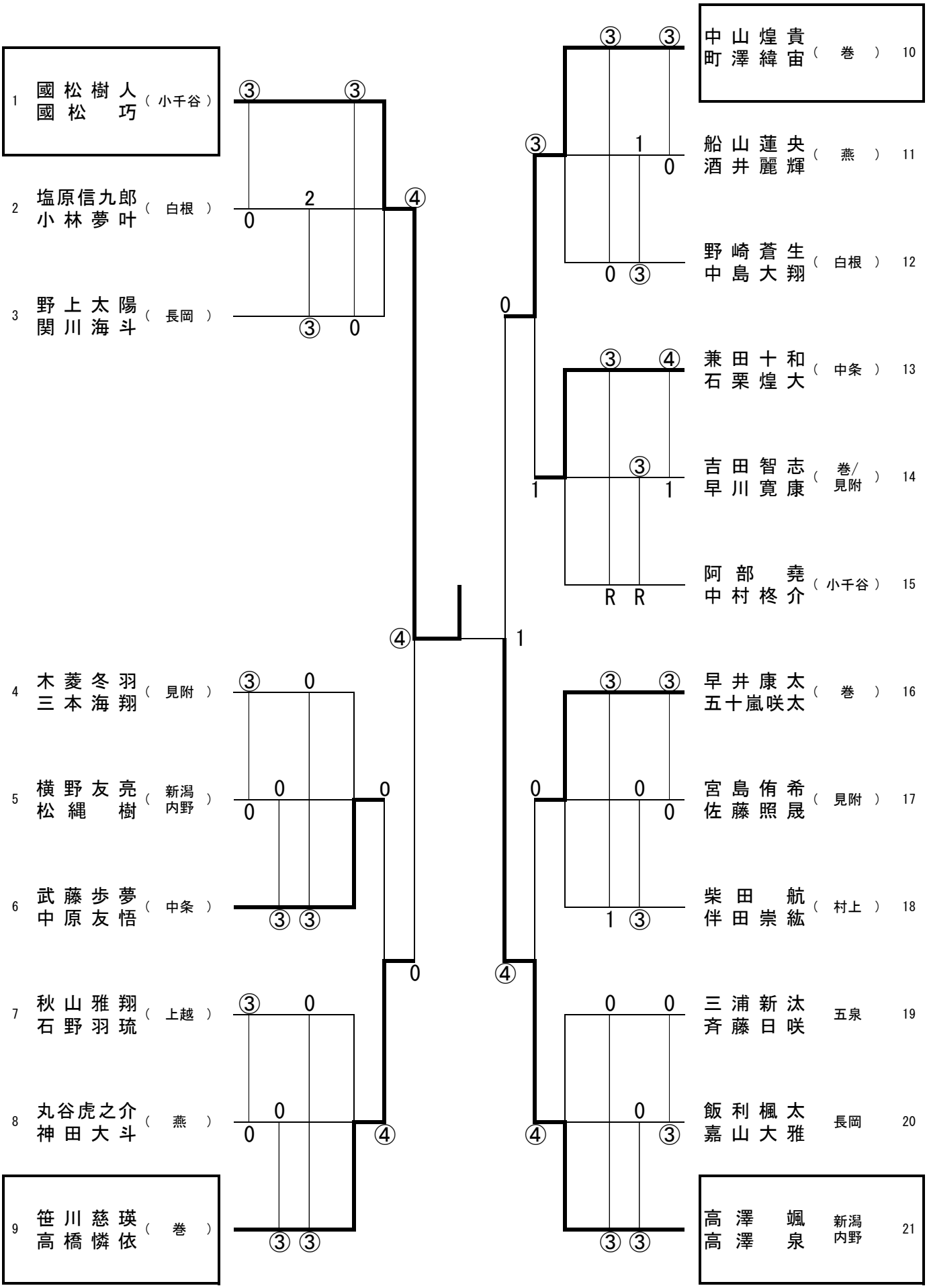
1 國松樹人 國松巧 （小千谷）
2 塩原信九郎 小林夢叶 （白根）
3 野上太陽 関川海斗 （長岡）
4 木菱冬羽 三本海翔 （見附）
5 横野友亮 松縄樹 （新潟内野）
6 武藤歩夢 中原友悟 （中条）
7 秋山雅翔 石野羽琉 （上越）
8 丸谷虎之介 神田大斗 （燕）
9 笹川慈瑛 高橋憐依 （巻）
10 中山煌貴 町澤緯宙 （巻）
11 船山蓮央 酒井麗輝 （燕）
12 野崎蒼生 中島大翔 （白根）
13 兼田十和 石栗煌大 （中条）
14 吉田智志 早川寛康 （巻/見附）
15 阿部堯 中村柊介 （小千谷）
16 早井康太 五十嵐咲太 （巻）
17 宮島侑希 佐藤照晟 （見附）
18 柴田航 伴田崇紘 （村上）
19 三浦新汰 斉藤日咲 五泉
20 飯利楓太 嘉山大雅 長岡
21 高澤颯 高澤泉 新潟内野