４年生以下女子の部

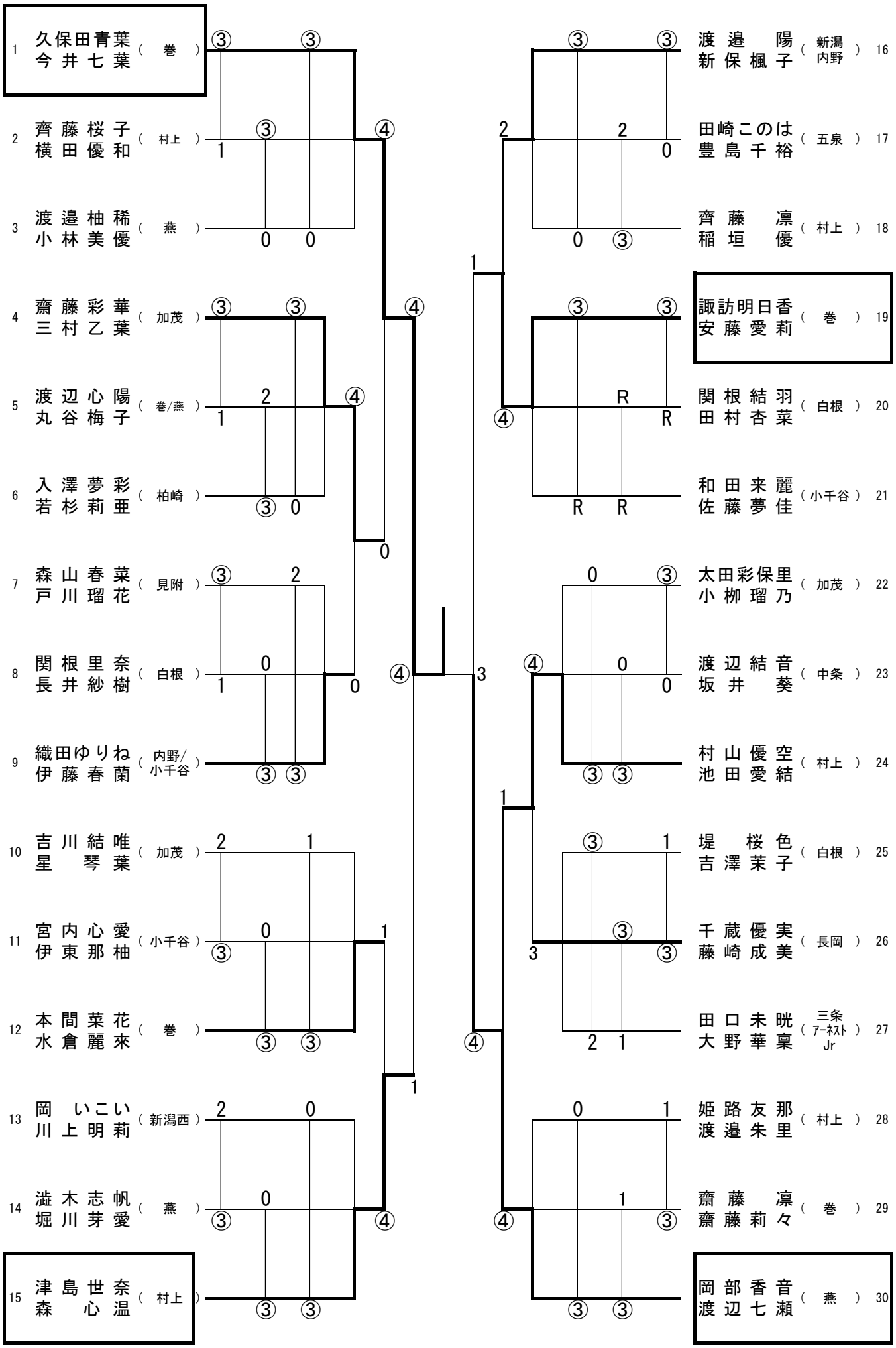
1 久保田青葉 今井七葉 （巻）
2 齊藤桜子 横田優和 （村上）
3 渡邉柚稀 小林美優 （燕）
4 齋藤彩華 三村乙葉 （加茂）
5 渡辺心陽 丸谷梅子 （巻/燕）
6 入澤夢彩 若杉莉亜 （柏崎）
7 森山春菜 戸川瑠花 （見附）
8 関根里奈 長井紗樹 （白根）
9 織田ゆりね 伊藤春蘭 （内野/小千谷）
10 吉川結唯 星琴葉 （加茂）
11 宮内心愛 伊東那柚 （小千谷）
12 本間菜花 水倉麗來 （巻）
13 岡いこい 川上明莉 （新潟西）
14 澁木志帆 堀川芽愛 （燕）
15 津島世奈 森心温 （村上）
16 渡邉陽 新保楓子 （新潟内野）
17 田崎このは 豊島千裕 （五泉）
18 齊藤凛 稲垣優 （村上）
19 諏訪明日香 安藤愛莉 （巻）
20 関根結羽 田村杏菜 （白根）
21 和田来麗 佐藤夢佳 （小千谷）
22 太田彩保里 小柳瑠乃 （加茂）
23 渡辺結音 坂井葵 （中条）
24 村山優空 池田愛結 （村上）
25 堤桜色 吉澤茉子 （白根）
26 千蔵優実 藤崎成美 （長岡）
27 田口未晄 大野華稟 （三条アーネスト Jr）
28 姫路友那 渡邉朱里 （村上）
29 齋藤凛 齋藤莉々 （巻）
30 岡部香音 渡辺七瀬 （燕）