４年生以下男子

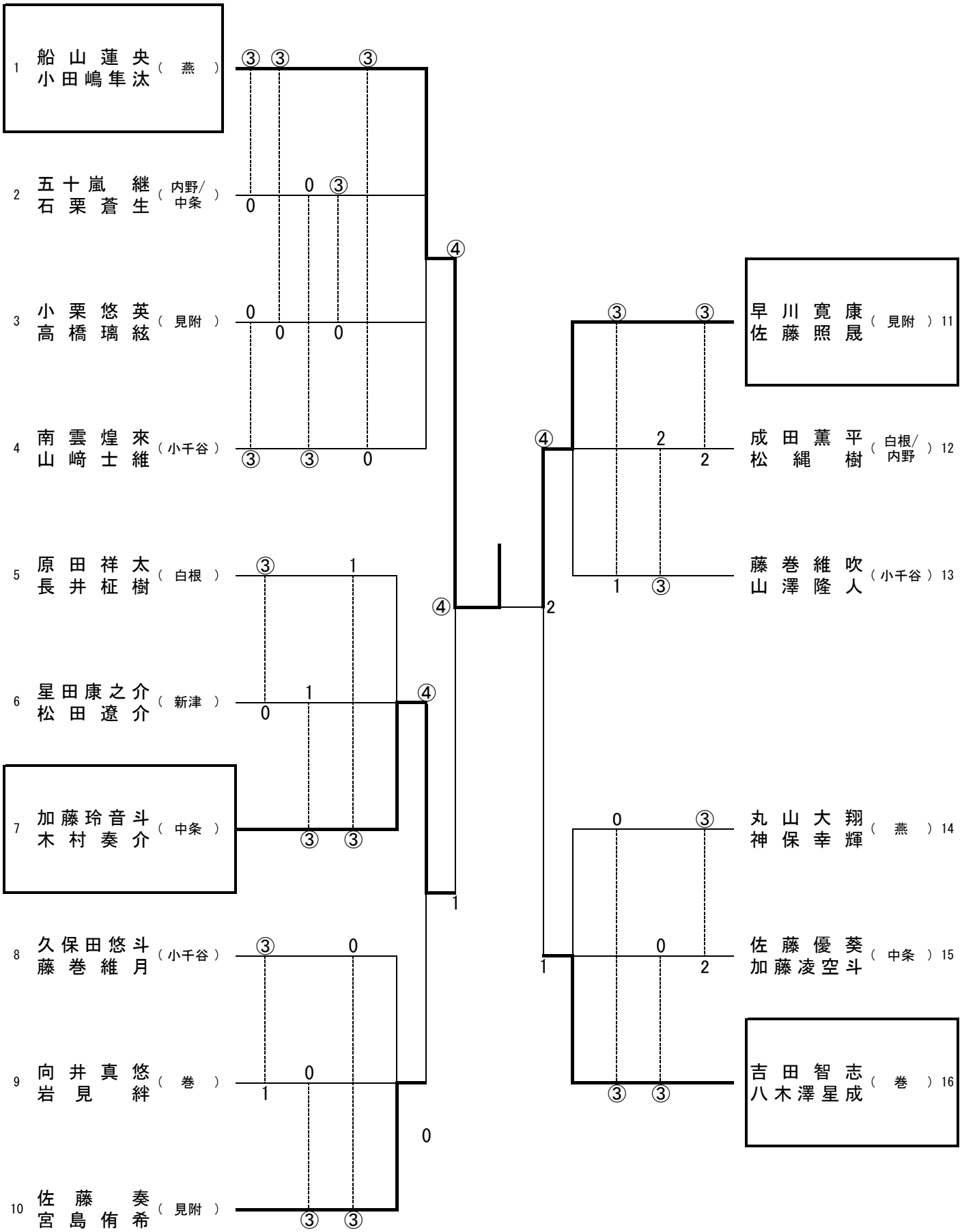
1 船山蓮央 小田嶋隼汰 （燕）
2 五十嵐継 石栗蒼生 （内野/中条）
3 小栗悠英 高橋璃紘 （見附）
4 南雲煌來 山﨑士維 （小千谷）
5 原田祥太 長井柾樹 （白根）
6 星田康之介 松田遼介 （新津）
7 加藤玲音斗 木村奏介 （中条）
8 久保田悠斗 藤巻維月 （小千谷）
9 向井真悠 岩見絆 （巻）
10 佐藤奏 宮島侑希 （見附）
11 早川寛康 佐藤照晟 （見附）
12 成田薫平 松縄樹 （白根/内野）
13 藤巻維吹 山澤隆人 （小千谷）
14 丸山大翔 神保幸輝 （燕）
15 佐藤優葵 加藤凌空斗 （中条）
16 吉田智志 八木澤星成 （巻）