U-１７　男　子

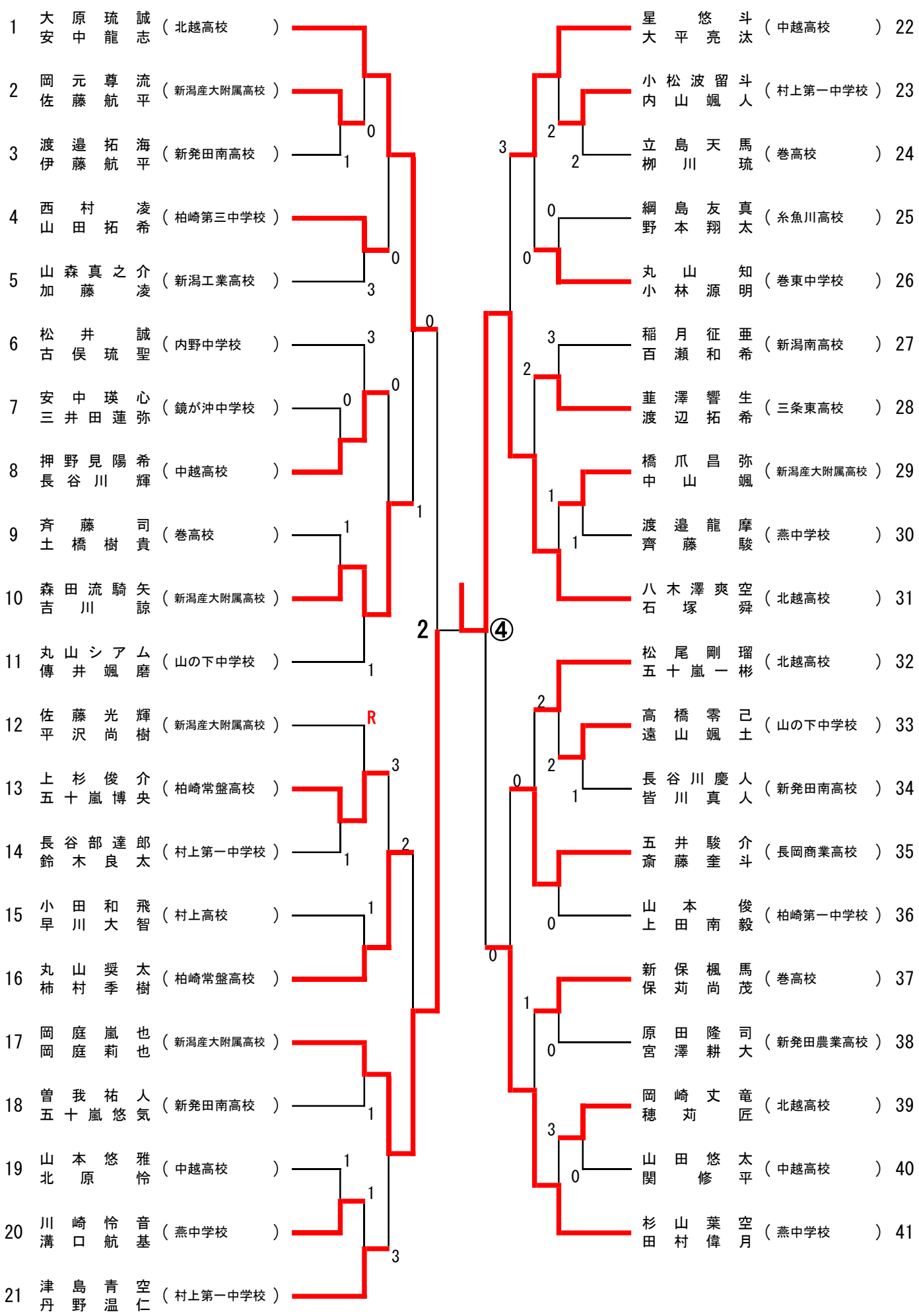
1 大原琉誠 安中龍志 （北越高校）
2 岡元尊流 佐藤航平 （新潟産大附属高校）
3 渡邉拓海 伊藤航平 （新発田南高校）
4 西村凌 山田拓希 （柏崎第三中学校）
5 山森真之介 加藤凌 （新潟工業高校）
6 松井誠 古俣琉聖 （内野中学校）
7 安中瑛心 三井田蓮弥 （鏡が沖中学校）
8 押野見陽希 長谷川輝 （中越高校）
9 斉藤司 土橋樹貴 （巻高校）
10 森田流騎矢 吉川諒 （新潟産大附属高校）
11 丸山シアム 傳井颯磨 （山の下中学校）
12 佐藤光輝 平沢尚樹 （新潟産大附属高校）
13 上杉俊介 五十嵐博央 （柏崎常盤高校）
14 長谷部達郎 鈴木良太 （村上第一中学校）
15 小田和飛 早川大智 （村上高校）
16 丸山奨太 柿村季樹 （柏崎常盤高校）
17 岡庭嵐也 岡庭莉也 （新潟産大附属高校）
18 曽我祐人 五十嵐悠気 （新発田南高校）
19 山本悠雅 北原怜 （中越高校）
20 川崎怜音 溝口航基 （燕中学校）
21 津島青空 丹野温仁 （村上第一中学校）
22 星悠斗 大平亮汰 （中越高校）
23 小松波留斗 内山颯人 （村上第一中学校）
24 立島天馬 柳川琉 （巻高校）
25 綱島友真 野本翔太 （糸魚川高校）
26 丸山知 小林源明 （巻東中学校）
27 稲月征亜 百瀬和希 （新潟南高校）
28 韮澤響生 渡辺拓希 （三条東高校）
29 橋爪昌弥 中山颯 （新潟産大附属高校）
30 渡邉龍摩 齊藤駿 （燕中学校）
31 八木澤爽空 石塚舜 （北越高校）
32 松尾剛瑠 五十嵐一彬 （北越高校）
33 高橋零己 遠山颯土 （山の下中学校）
34 長谷川慶人 皆川真人 （新発田南高校）
35 五井駿介 斎藤奎斗 （長岡商業高校）
36 山本俊 上田南毅 （柏崎第一中学校）
37 新保楓馬 保苅尚茂 （巻高校）
38 原田隆司 宮澤耕大 （新発田農業高校）
39 岡崎丈竜 穂苅匠 （北越高校）
40 山田悠太 関修平 （中越高校）
41 杉山葉空 田村偉月 （燕中学校）
R
2
④

U-１７　女　子

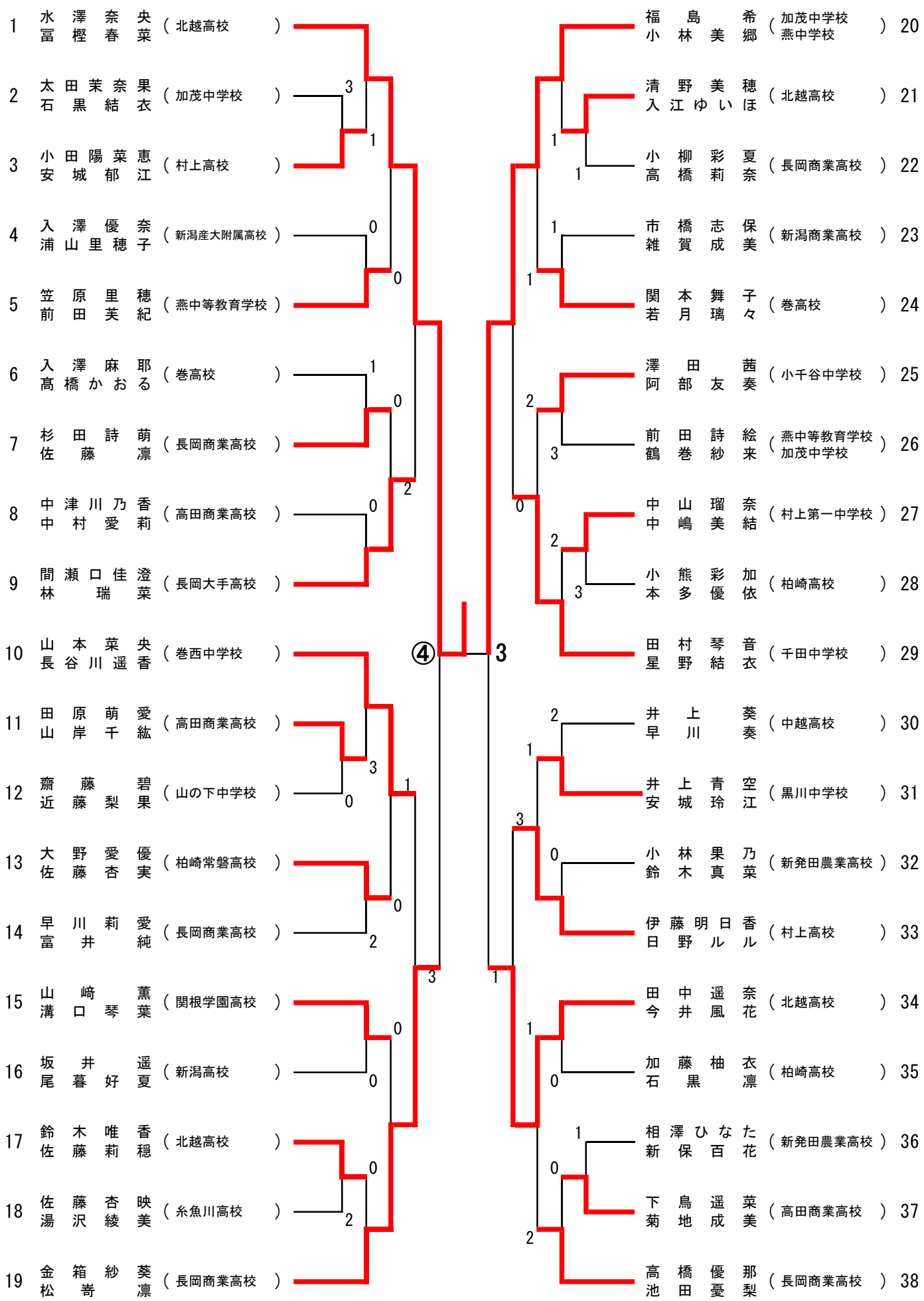
1 水澤奈央 冨樫春菜 （北越高校）
2 太田茉奈果 石黒結衣 （加茂中学校）
3 小田陽菜恵 安城郁江 （村上高校）
4 入澤優奈 浦山里穂子 （新潟産大附属高校）
5 笠原里穂 前田芙紀 （燕中等教育学校）
6 入澤麻耶 髙橋かおる （巻高校）
7 杉田詩萌 佐藤凛 （長岡商業高校）
8 中津川乃香 中村愛莉 （高田商業高校）
9 間瀬口佳澄 林瑞菜 （長岡大手高校）
10 山本菜央 長谷川遥香 （巻西中学校）
11 田原萌愛 山岸千紘 （高田商業高校）
12 齋藤碧 近藤梨果 （山の下中学校）
13 大野愛優 佐藤杏実 （柏崎常磐高校）
14 早川莉愛 富井純 （長岡商業高校）
15 山崎薫 溝口琴葉 （関根学園高校）
16 坂井遥 尾暮好夏 （新潟高校）
17 鈴木唯香 佐藤莉穏 （北越高校）
18 佐藤杏映 湯沢綾美 （糸魚川高校）
19 金箱紗葵 松嵜凛 （長岡商業高校）
20 福島希 小林美郷 （加茂中学校 燕中学校）
21 清野美穂 入江ゆいほ （北越高校）
22 小柳彩夏 高橋莉奈 （長岡商業高校）
23 市橋志保 雑賀成美 （新潟商業高校）
24 関本舞子 若月璃々 （巻高校）
25 澤田茜 阿部友奏 （小千谷中学校）
26 前田詩絵 鶴巻紗来 （燕中等教育学校 加茂中学校）
27 中山瑠奈 中嶋美結 （村上第一中学校）
28 小熊彩加 本多優依 （柏崎高校）
29 田村琴音 星野結衣 （千田中学校）
30 井上葵 早川奏 （中越高校）
31 井上青空 安城玲江 （黒川中学校）
32 小林果乃 鈴木真菜 （新発田農業高校）
33 伊藤明日香 日野ルル （村上高校）
34 田中遥奈 今井風花 （北越高校）
35 加藤柚衣 石黒凛 （柏崎高校）
36 相澤ひなた 新保百花 （新発田農業高校）
37 下鳥遥菜 菊地成美 （高田商業高校）
38 高橋優那 池田憂梨 （長岡商業高校）
④
3