６年生男子

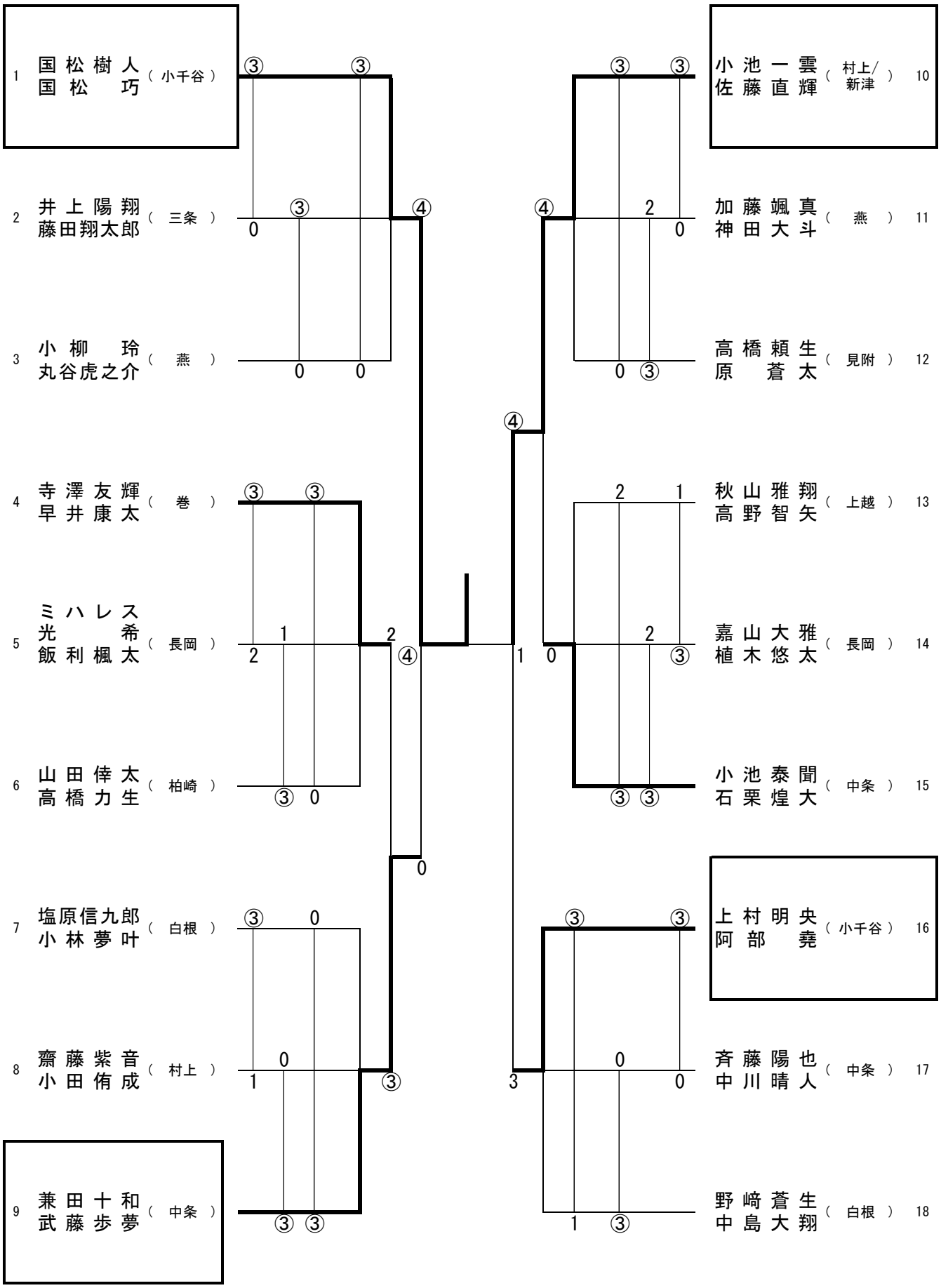
1 国松樹人 国松巧 （小千谷）
2 井上陽翔 藤田翔太郎 （三条）
3 小柳玲 丸谷虎之介 （燕）
4 寺澤友輝 早井康太 （巻）
5 ミハレス光希 飯利楓太 （長岡）
6 山田倖太 高橋力生 （柏崎）
7 塩原信九郎 小林夢叶 （白根）
8 齋藤紫音 小田侑成 （村上）
9 兼田十和 武藤歩夢 （中条）
10 小池一雲 佐藤直輝 （村上/新津）
11 加藤颯真 神田大斗 （燕）
12 高橋頼生 原蒼太 （見附）
13 秋山雅翔 高野智矢 （上越）
14 嘉山大雅 植木悠太 （長岡）
15 小池泰聞 石栗煌大 （中条）
16 上村明央 阿部堯 （小千谷）
17 斉藤陽也 中川晴人 （中条）
18 野﨑蒼生 中島大翔 （白根）